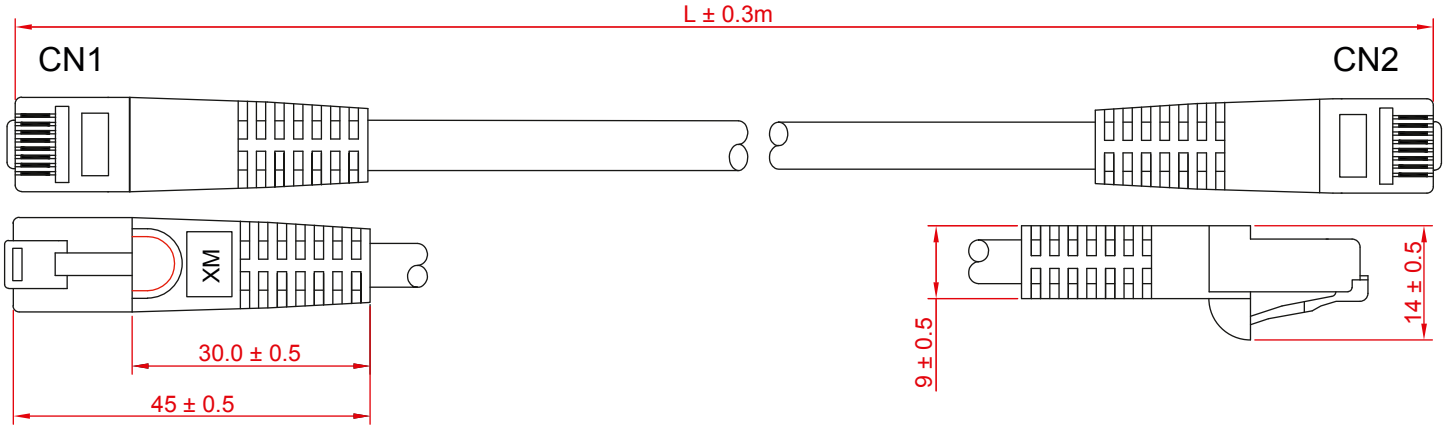

Aderquerschnitt / *Wire cross section*

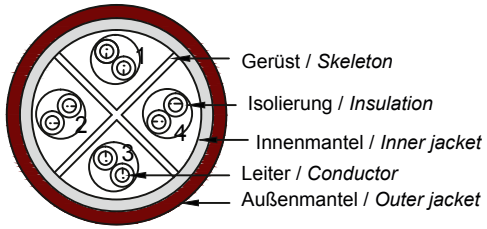

Anschlussdiagramm / *Wiring diagram*

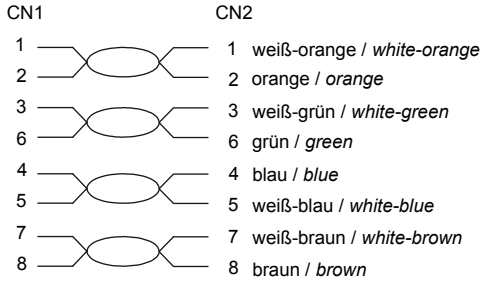

Art. Nr. / *Item No.*	Länge / *Length (L)*
55432	10.0 m
55433	15.0 m
55434	20.0 m
55435	30.0 m
55436	40.0 m
55437	50.0 m
55438	60.0 m
55439	75.0 m

CAT 6 Outdoor-Patchkabel, U/UTP

- ungeschirmtes LAN/Netzwerkkabel zum Anschluss Ihrer Netzwerkkomponenten mit 2x RJ45 Steckern
- UV- und wasserbeständig
- 2 facher Außenmantel (PE)
- mit Knickschutztülle und Rastnasenschutz
- für 10/100/1000 Mbit-Netzwerke geeignet
- Paarfolge nach EIA/TIA 568B

- Gehäusematerial:	85A PVC, schwarz
- Anschlüsse:	2x RJ45-Stecker (8P8C), ungeschirmt
- Kontakte:	vergoldete Pins
- AWG:	24/1 (solid)
- Kabelmaterial:	PVC, PE
- Außendurchmesser:	6,0 ± 0,2 mm
- Signalübertragung:	250 MHz
- Betriebstemperatur:	-40°C - +75°C

- RoHS und REACH konform

CAT 6 Outdoor patch cable U/UTP

- *unshielded LAN/network cable to connect network components with 2 RJ45 connectors*
- *UV- and water resistant*
- *double outer jacket (PE)*
- *with strain relief and latch protection*
- *suitable for 10/100/1000 Mbit-networks*
- *pair-sequence acc. to EIA/TIA 568B*

- Housing material:	*85A PVC, black*
- Connectors:	*2x RJ45 plug (8P8C), unshielded*
- Contacts:	*gold plated PINs*
- AWG:	*24/1 (solid)*
- Cable material:	*PVC, PE*
- Outer diameter:	*6.0 ± 0.2 mm*
- Signal transmission:	*250 MHz*
- Operating temperature:	*-40°C - +75°C*

- RoHS and REACH compliant

Änderungen			Datum	Name
Datum	Name	gez.:	19.02.2021	ir
		gepr.:	19.02.2021	aw
		Norm:		
		Änderungen vorbehalten / *Subject to change*		

Bezeichnung
CAT 6-xxxx U/UTP OUTDOOR
CU xx m

goobay®

Blatt

Zeichnungs-Nr.:

von