Aderquerschnitt | *Wire cross section*

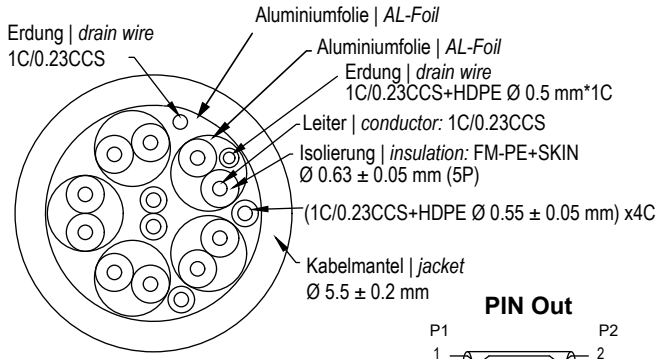

PIN Out

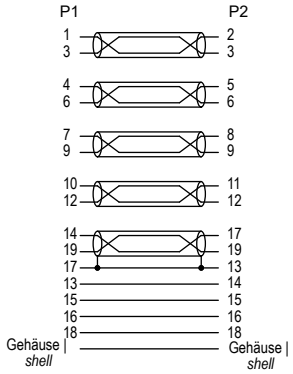

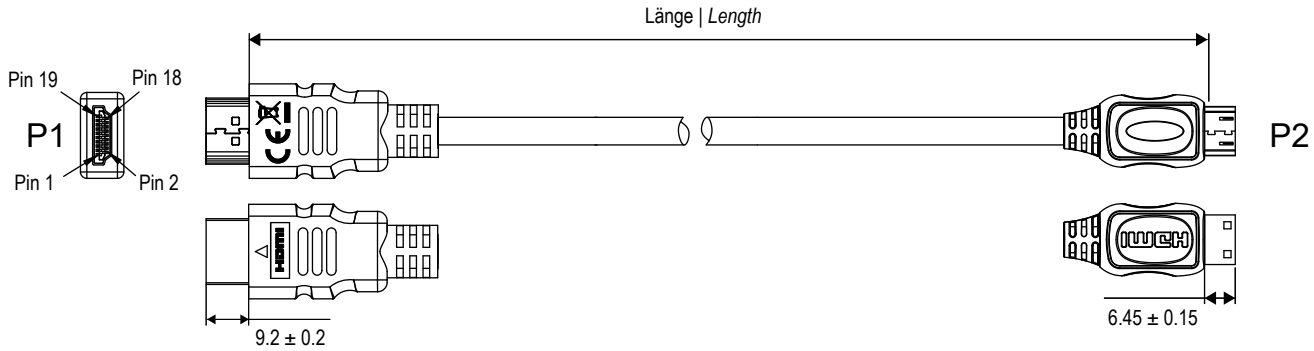

Artikel Nr. | *Item no.*	Beschreibung | *Descriotion*	Länge | *Length*
74081	HDMI/Mini HDMI Kabel 2.0 LC 0100 1,0m sw	1000 ± 30 mm
74082	HDMI/Mini HDMI Kabel 2.0 LC 0150 1,5m sw	1500 ± 30 mm
74083	HDMI/Mini HDMI Kabel 2.0 LC 0200 2,0m sw	2000 ± 30 mm
74087	HDMI/Mini HDMI Kabel 2.0 LC 0300 3,0m sw	3000 ± 30 mm
74088	HDMI/Mini HDMI Kabel 2.0 LC 0500 5,0m sw	5000 ± 50 mm

High-Speed-HDMI™-Kabel mit Ethernet (Mini)

- Hochauflösende Signalübertragung mit bis zu 4K @ 60 Hz
- Verbindungskabel mit max. Übertragungsrate von bis zu 18 Gbit/s
- HDMI™-Anschluss für alle gängigen Features wie ARC (Audio Return Channel) und 3D-Inhalte in Full HD
- Goobay-4K-Kabel ist internetfähig und ersetzt ein zusätzliches Ethernet-Kabel.

Anschlüsse:	HDMI™-Stecker (Typ A), HDMI™ Mini-Stecker (Typ C)
Material Gehäuse:	PVC
Material Kontakte:	vergoldet
AWG:	30
Max. Übertragungsrate:	18 Gbit/s
Max. Auflösung:	4K Ultra HD 2160p (60 Hz)
Unterstützte Videostandards:	4K Ultra HD 2160p (60 Hz), 4K Ultra HD 2160p (30 Hz)
Unterstützte Farbräume:	YCC-601, Adobe RGB, Adobe YCC-601, Deep Color (36 Bit), x.v. Colour (xvYCC)

High Speed HDMI™ Cable with Ethernet (Mini)

- High-definition signal transmission with up to 4K @ 60 Hz
- Connection cable with max. transmission rate of up to 18 Gbit/s
- HDMI™ connection for current features such as ARC (Audio Return Channel) and 3D content in Full HD
- Goobay 4K cable transmits network connection and replaces additional ethernet cable

Connections:	*HDMI™ connector male (type A), HDMI™ mini male (type C)*
Material housing:	*PVC*
Material contacs:	*gold plated*
AWG:	30
Max. transmission rate:	*18 Gbit/s*
Max. resolution:	*4K Ultra HD 2160p (60 Hz)*
Supported video standards:	*4K Ultra HD 2160p (60 Hz), 4K Ultra HD 2160p (30 Hz)*
Supported colour spaces:	*YCC-601, Adobe RGB, Adobe YCC-601, Deep Color (36 Bit), x.v. Colour (xvYCC)*

Änderungen			Datum	Name
Datum	Name	gez.:	07.03.2024	ir
20.08.2024	FW	gepr.:	07.03.2024	TP
		Norm:		
		Änderungen vorbehalten / *Subject to change*		

Bezeichnung
HDMI/Mini HDMI Kabel 2.0 LC
xxxx x,xm sw

Blatt 1 von 1

Zeichnungs-Nr.:
74081, 74082, 74083, 74087, 74088